e:cue
LIGHTING CONTROL

DMX2PC

e:cue Interfaces

Lichtinstallation sind von Natur aus heterogen. e:cue Interfaces integrieren viele Netzwerke, Protokolle und Drittsysteme in e:cue-Lösungen. Sie erlauben spezielle Steuerungen von Leuchten, bilden analoge oder elektromechanische Signale in der digitalen Welt ab und schaffen Übergänge. e:cue Interfaces fassen die unterschiedlichsten Techniken und Technologien zu einer Gesamtlösung zusammen.

DMX2PC Universal Dimmer

Der DMX2PC ist ein vielfältig einsetzbarer Dimmer für ohmsche, kapazitive und induktive Leuchten wie Glühlampen, LEDs, ESLs und Halogenlampen. Die Steuerung erfolgt über eine DMX512-Schnittstelle, Ausgänge sind vier gedimmte Kanäle mit voller Isolation zwischen Steuer- und Lastkreis. Der DMX2PC unterstützt Phasenanschnitts- und Phasenabschnitts-Steuerung, mehrere Testmodi und vielfältigen Überlastungsschutz. Bei hoher Ausgangsleitung und einem weitem Eingangsspannungsbereich bietet er Flexibilität und vielfältige Einsatzmöglichkeiten.

Highlights

- Vier Ausgänge für bis zu 570 W/VA und 2,5 A pro Kanal
- Phasenanschnitts- und Phasenabschnitts-Steuerung
- Niedrige Verlustleistung
- DMX512-Eingang zur Steuerung
- Betreibt ohmsche, induktive und kapazitive Lasten
- Montage auf DIN-Hutschiene
- Lüfterloser Betrieb
- Verschiedene Testmodi für Installation und Wartung

Lieferumfang

	Bestellnummer
• DMX2PC Setup Manual Englisch/Deutsch	AA628590042

Optionales Zubehör

• Netzteil MDR15-24 DC 24 V= für DIN-Hutschiene	AA6377100HA

Technische Daten

Modellnummer	IN.PC.0000001
Abmessungen	216,5 x 90 x 59 mm (B x H x T) (ab Hutschienenprofil)
Gewicht	775 g
Eingangsspannung für Last	48 (-10%) … 230 V~ (+10%) 45 … 65 Hz
Vorsicherung	max. 13 A
Ausgangsleistung	570 W/VA, max. 2,5 A p. Kanal
Mindestlast	1 W ohmsch
Verlustleistung	4,7 W (Volllast), 0,4 W (Ruhe)
Lasttypen	Ohmisch, induktiv, kapazitiv
Dimmung	Phasenanschnitt/-abschnitt
Betriebsspannung	24 V=, max. 40 mA
Notlaufeingang	12 … 35 V=
Überlastschutz	Temperatur (max. 85 °C), Kurzschluss, Überlast
Isolation	max. 2500 V Steuerung/Last
Flankensteilheit	100 µs mit ohmscher Last
Betriebstemperatur	0 … 45 °C
Lagertemperatur	0 … 70 °C
Betriebs-/Lagerfeuchte	max. 85%, nicht kondensierend
Schutzklasse	IP20
Materialien	Stahl, Kunststoff
Montage	auf 35 mm-DIN-Hutschiene
Zertifierung	CE (EN 60669-2-1, EN 55015, EN 55014-2, EN 61000-3-2)

Schnittstellen

Bedieneranzeigen	4 LED für Steuerung/Spannung 4 LEDs für Testmodi 4 Taster für Testmodi
Eingänge	DMX512
Ausgänge	4 gedimmte Ausgänge

CE

Diese Veröffentlichung dient nur zur allgemeinen Information. Änderungen ohne Hinweis vorbehalten. Aktuelle Informationen zu e:cue und e:cue-Produkten erhalten Sie beim zuständigen e:cue-Vertriebspartner oder -Reseller.

Weitere Unternehmens-, Produkt- und Servicenamen können Marken anderer Unternehmen/Hersteller sein. Verwendete Fotos zeigen möglicherweise Konzept- oder Designstudien.

e:cue
LIGHTING CONTROL

DMX2PC

Abmessungen

Alle Maße in mm

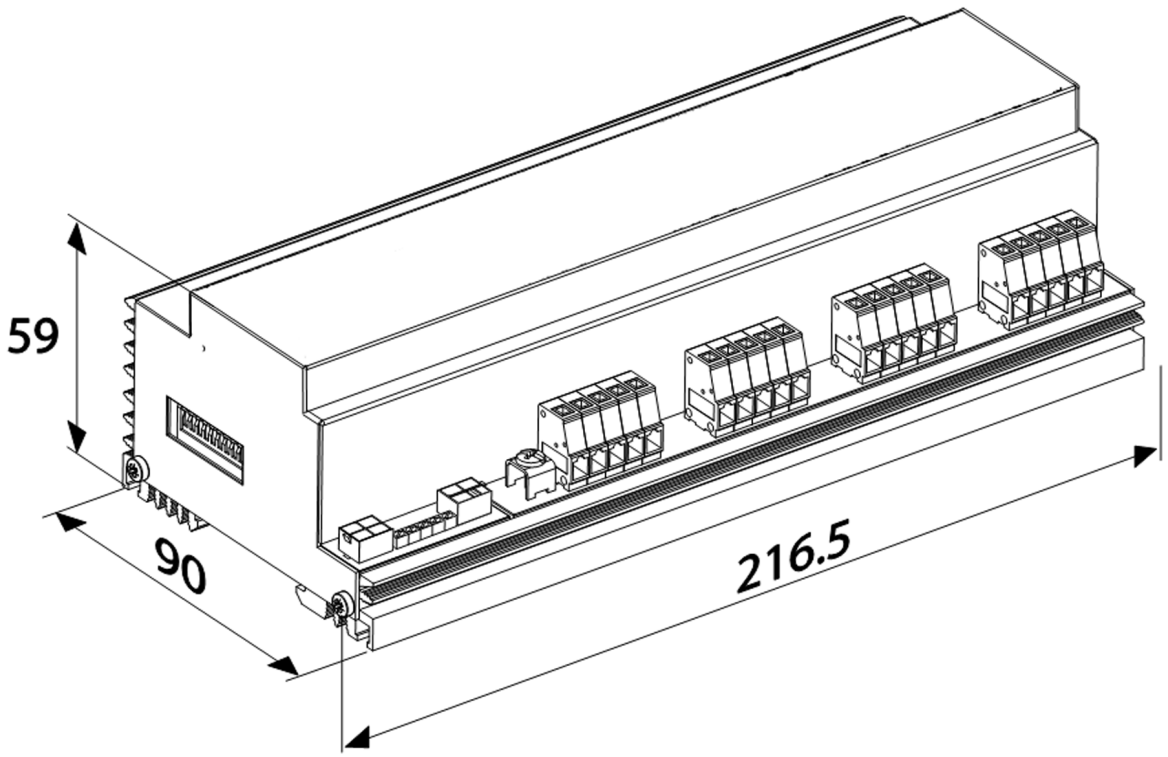

FEINER LICHTTECHNIK

Feiner Lichttechnik GmbH
Donaustaufer Strasse 93
93059 Regensburg
Fon (0941) 604050
Fax (0941) 604058
www.feiner-lichttechnik.de